Aqvis-bro

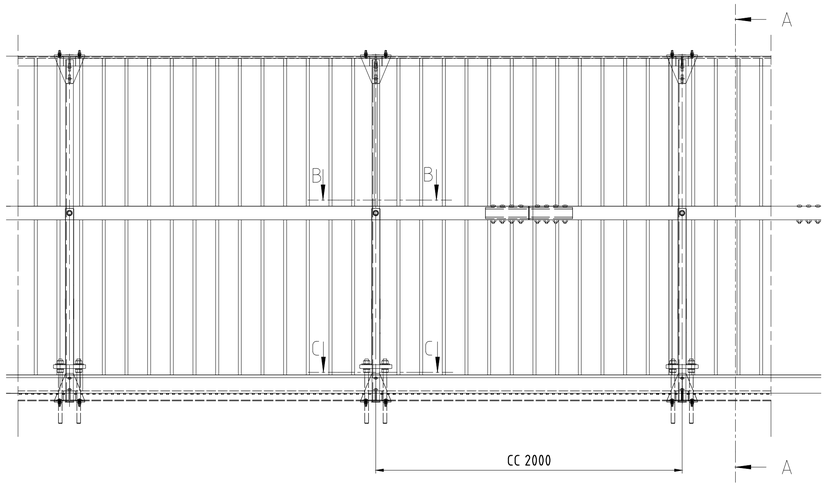

VY BRORÄCKE (INSIDA)
1:20

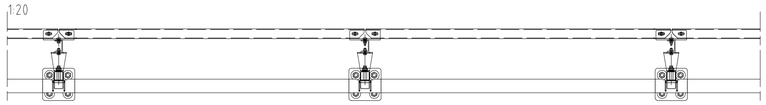

PLAN BRORÄCKE
1:20

TRAFIKRIKTNING

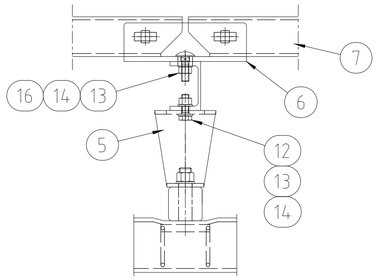

B - B
1:5

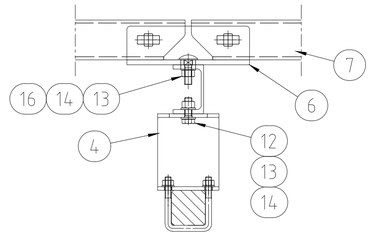

C - C
1:5

KORROSIONSSKYDD
VARMFÖRZINKNING ENL. SS-EN ISO 1461, NA.1, Fe/Zn 115
SKRUVAR OCH MUTTRAR FZV. ENL. EN ISO 10648.
BRICKOR FZV ENL SS-EN ISO 1461, TABELL 3.

HÄNVISNINGAR
PRODUKT NAMN: Birsta 3P

LEVERANTÖRENS FÖRSÄKRAN OM ÖVERENSSTÄMMELSE
NR: L-101365

BIRSTA ARBETSBESKRIVNING
NR: A-101365

BIRSTA BERÄKNINGSRAPPORT
NR: B-101365

NORMAL ÅTDRAGNING

VARJE SKRUV SKALL DRAS TILL NORMAL ÅTDRAGNING.

TERMEN "NORMAL ÅTDRAGNING" KAN ANSES MOTSVARA DEN ÅTDRAGNINGSKRAFT SOM EN MAN UPPNÅR MED VANLIG NYCKEL (UTAN FÖRLÄNGARE)

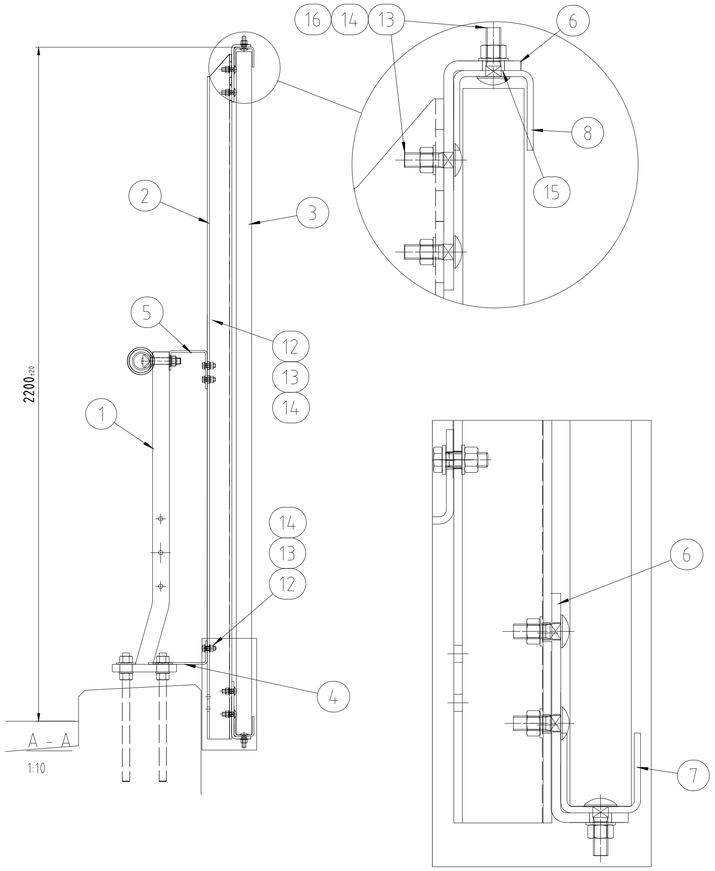

Det.nr	Beskrivning	Material	Ämne	Vikt	Anmärkning
16	VAGNSBULT	4.6 VFZ	M12x40 MVBF		ART.Nr: 1122120400
15	LÅSBRICKA	A4			ART.Nr: 870265
14	MUTTER	8 VFZ	M12 M6M		ART.Nr: 1123120000
13	BRICKA	HB 200 VFZ	RB 13x24 BRB		ART.Nr: 1126132400
12	SKRUV	8.8 VFZ	M12x35 M6S		ART.Nr: 1120120350
8	RAMSTYCKE ÖVRE	S 235 FZV	PL 5		ART.Nr: 83818-CI010
7	RAMSTYCKE NEDRE	S 235 FZV	PL 5		ART.Nr: 870250
6	FÄSTE NEDRE / ÖVRE	S 355 FZV	PL 8		ART.Nr: 870248
5	FÄSTE ÖVRE	S 355 FZV	PL 6		ART.Nr: 83818-CI001
4	FÄSTE NEDRE	S 355 FZV	PL 6		ART.Nr: 83818-CI013
3	AQVIS	PVC	L=2230		ART.Nr:
2	RAMSTYCKE	S 355 FZV	UPE 80		ART.Nr: 83818-CI003
1	BRORÄCKE BIRSTA 3P H2g				ART.Nr: 83121000

BYGGHANDLING | ARBETSHANDLING

SAFEROAD®

Birsta 3P BRORÄCKE
KANTBALK A, FOTPLÅT, H 1200, CC 2000
BULLERSKÄRM AQVIS H 2200

INSTALLATIONSRITNING

Uppdragsansvarig	Uppdragsnummer	Konstruktionsnummer	Format	Skala
	83818			Enl. vyer
Ritad/Konstr.	Granskad av			
SFM				
2018-08-23		Objektnummer	Ritningsnummer	Rev
		83818	Aqvis-bro	

Filnamn Aqvis-bro Blad 1 / 1 by A1