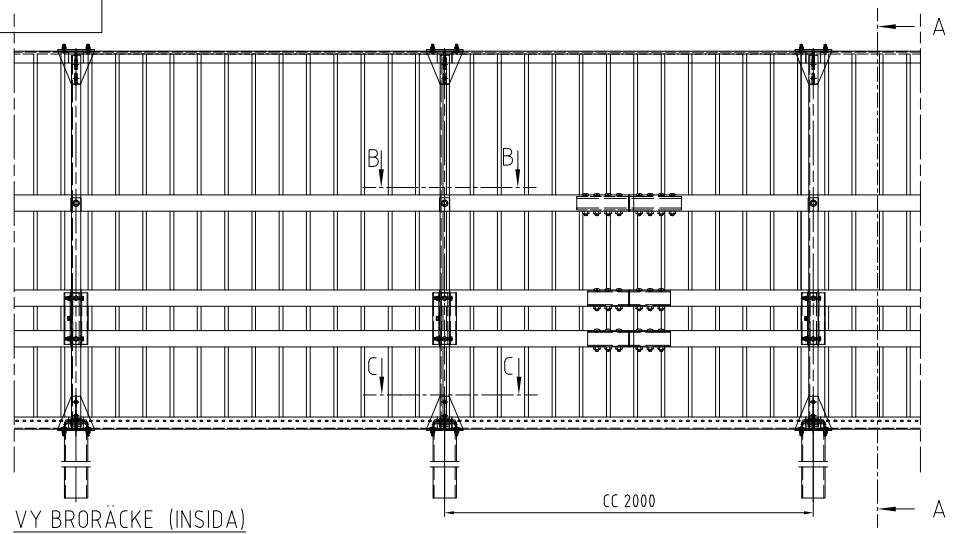

VY BRORÄCKE (INSIDA)
1:20

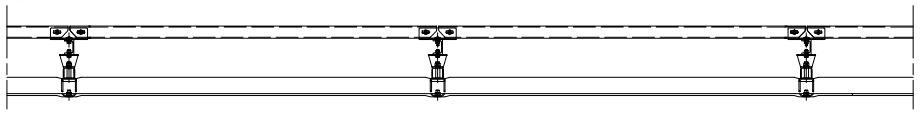

PLAN BRORÄCKE
1:20

TRAFIKRIKTNING

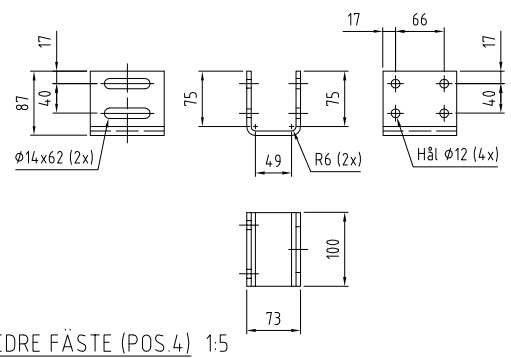

NEDRE FÄSTE (POS.4) 1:5
BIRSTA RITN.NR. 870033

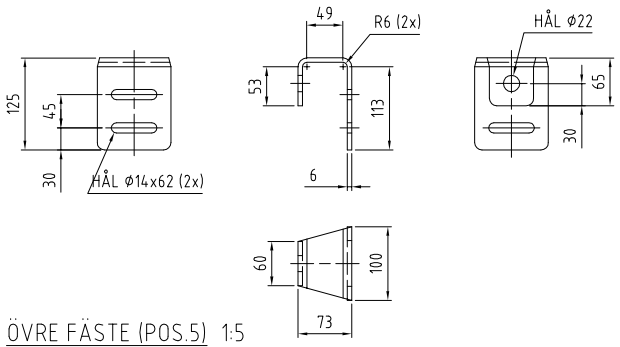

ÖVRE FÄSTE (POS.5) 1:5
BIRSTA RITN.NR. 870012

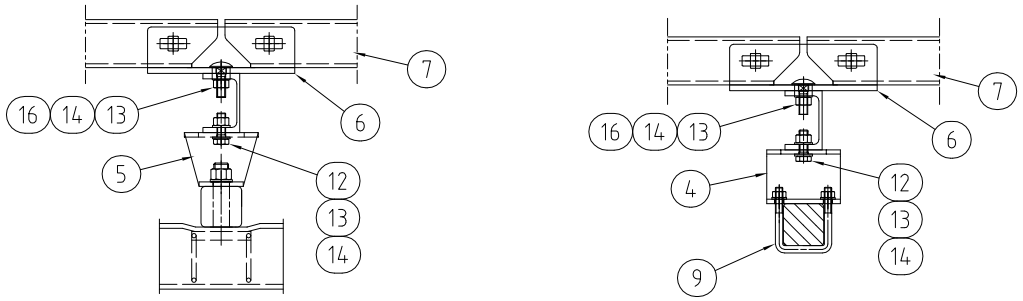

B - B
1:5

C - C
1:5

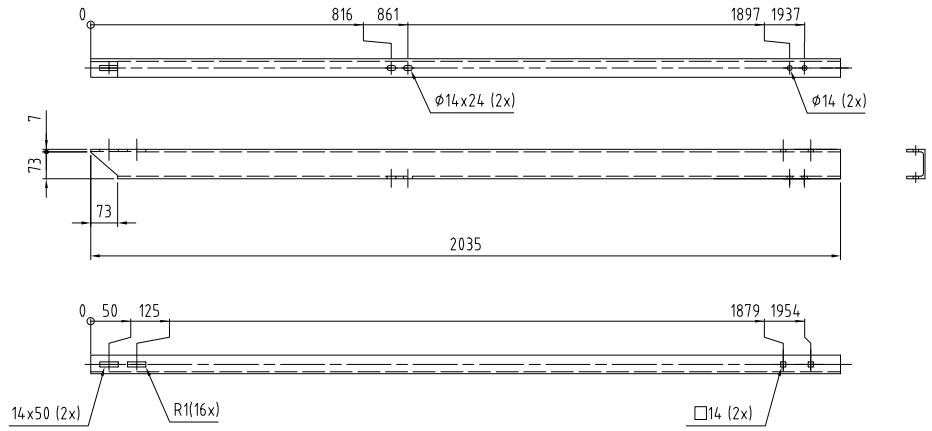

RAMSTYCKE (POS.2) 1:10
BIRSTA RITN.NR. 870246

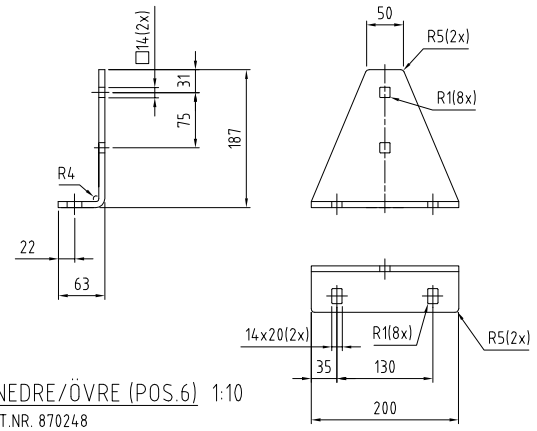

FÄSTE NEDRE/ÖVRE (POS.6) 1:10
BIRSTA ART.NR. 870248

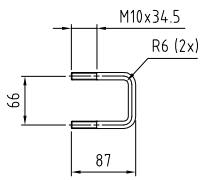

BYGEL (POS.9) 1:5
BIRSTA RITN.NR. 831051

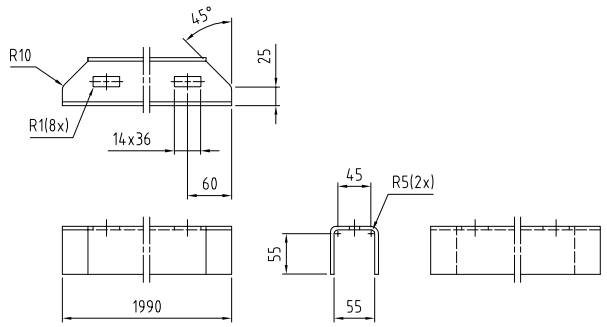

RAMSTYCKE ÖVRE (POS. 8) 1:5
BIRSTA RITN.NR. 870247

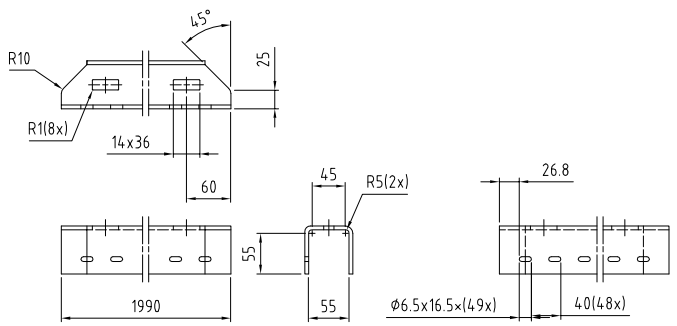

RAMSTYCKE NEDRE (POS. 7) 1:5
BIRSTA RITN.NR. 870250

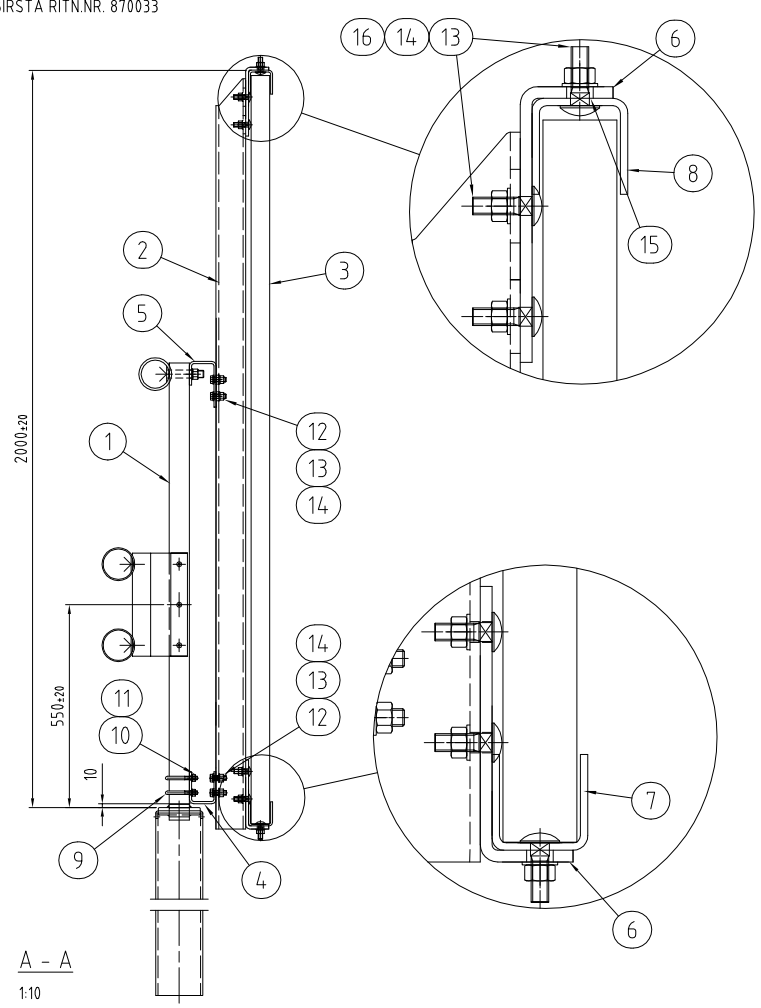

A - A
1:10

KORROSIONSSKYDD
VARMFÖRZINKNING ENL. SS-EN ISO 1461, NA.1, Fe/Zn 115
SKRUVAR OCH MUTTRAR FZV. ENL. EN ISO 10648.
BRICKOR FZV ENL SS-EN ISO 1461, TABELL 3.

HÄNVISNINGAR
PRODUKT NAMN: Birsta 3P

LEVERANTÖRENS FÖRSÄKRAN OM ÖVERENSSTÄMMELSE
NR: L-101365

BIRSTA ARBETSBESKRIVNING
NR: A-101365

BIRSTA BERÄKNINGSRAPPORT
NR: B-101365

NORMAL ÅTDRAGNING

VARJE SKRUV SKALL DRAS TILL NORMAL ÅTDRAGNING.

TERMEN "NORMAL ÅTDRAGNING" KAN ANSES MOTSVARA DEN ÅTDRAGNINGSKRAFT SOM EN MAN UPPNÅR MED VANLIG NYCKEL (UTAN FÖRLÄNGARE)

Det.nr	Beskrivning	Material	Ämne	Vikt	Anmärkning
16	VAGNSBULT	4.6 VFZ	M12x40 MVBF		ART.Nr: 1122120400
15	BRICKA	A4			ART.Nr: 870265
14	MUTTER	8 VFZ	M12 M6M		ART.Nr: 1123120000
13	BRICKA	HB 200 VFZ	RB 13x24 BRB		ART.Nr: 1126132400
12	SKRUV	8.8 VFZ	M12x35 M6S		ART.Nr: 1120120350
11	MUTTER	A4	M10 M6M		ART.Nr: 1143100000
10	BRICKA	A4	RB 10.5x20 BRB		ART.Nr: 1146112000
9	BYGEL	A4	M10x66x87		ART.Nr: 831051
8	RAMSTYCKE ÖVRE	S 235 FZV	PL 5		ART.Nr: 870247
7	RAMSTYCKE NEDRE	S 235 FZV	PL 5		ART.Nr: 870250
6	FÄSTE NEDRE / ÖVRE	S 355 FZV	PL 8		ART.Nr: 870248
5	FÄSTE ÖVRE	S 355 FZV	PL 6		ART.Nr: 870012
4	FÄSTE NEDRE	S 355 FZV	PL 6		ART.Nr: 870033
3	AQVIS	PVC	L=2030		ART.Nr: D11-30000
2	RAMSTYCKE	S 355 FZV	UPE 80		ART.Nr: 870246
1	BRORÄCKE BIRSTA 3P H2g				ART.Nr: 83121XXX

REV	ANT	ÄNDRINGEN AVSER	GODK.	DATUM	VV DATUM	VV DIARIENUMMER

BYGGHANDLING | ARBETSHANDLING

birsta
www.birsta.eu
a SAFERDAD company

AQVIS
H=1200, CC=2000
BULLERSKARM H=2000

SAMMANSTÄLLNING

UPPDRAGSANSVARIG	UPPDRAGSNUMMER	KONSTR	GRANSK	KONSTRUKTIONSNR	FORMAT	SKALA
ANNE MANNELA	30000	CRN			A1	1:20

2014-07-01
SUNDSVALL

OBJEKT NR | RITNINGSNR 101365 | REV

bv A1