82460000GC

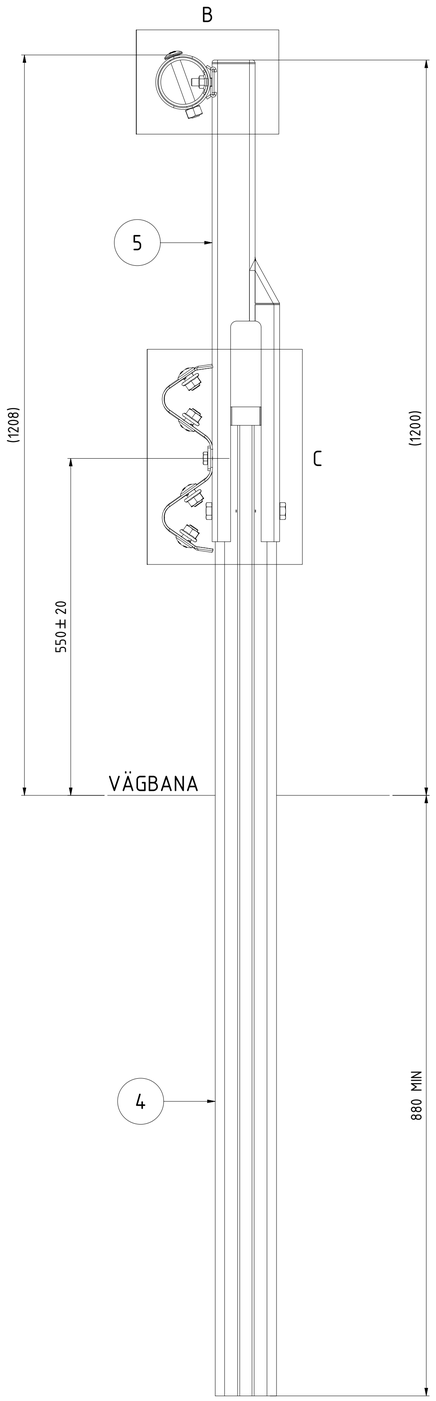

A (1 : 5)

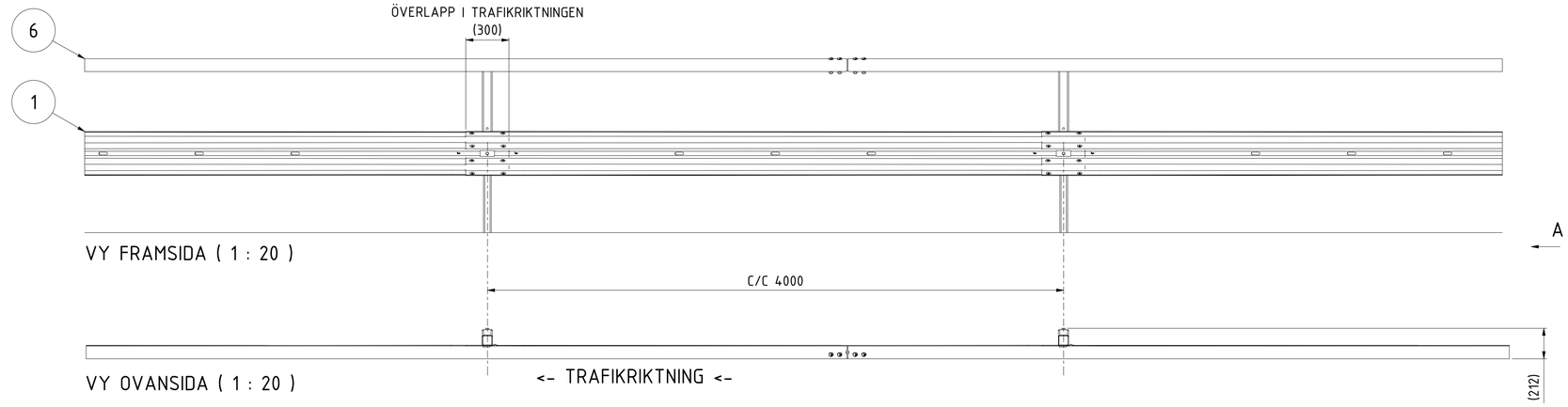

VY FRAMSIDA (1 : 20)

VY OVANSIDA (1 : 20)

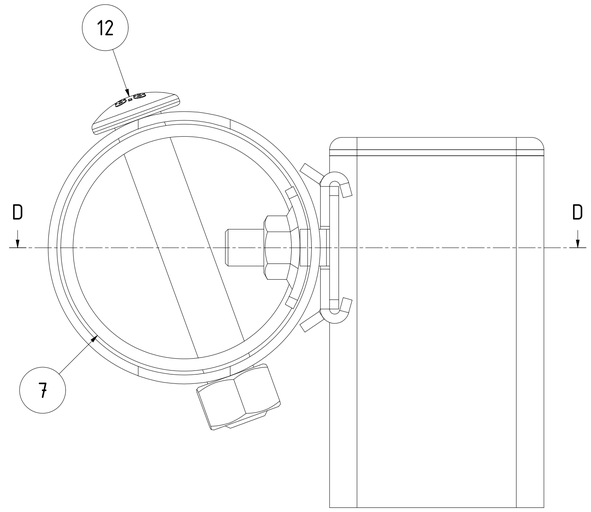

B (1 : 1)

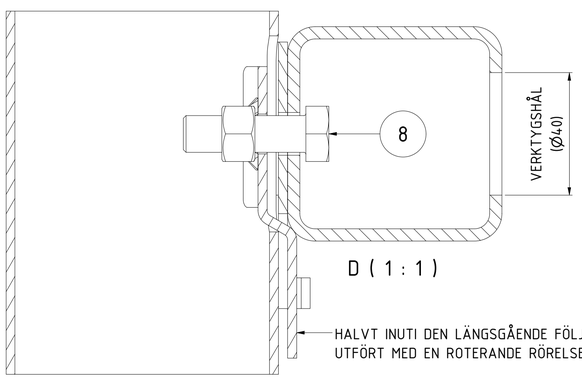

D (1 : 1)

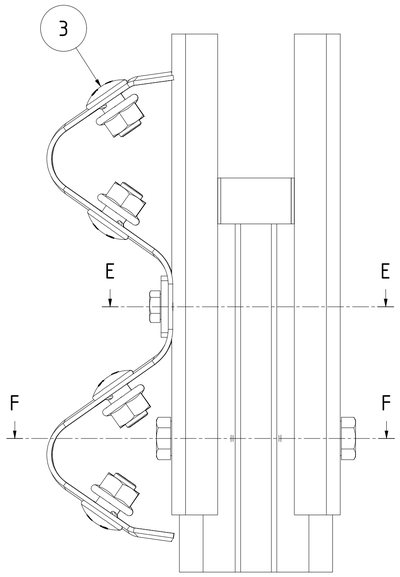

C (1 : 2)

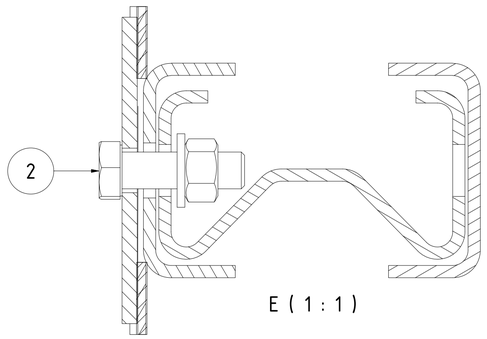

E (1 : 1)

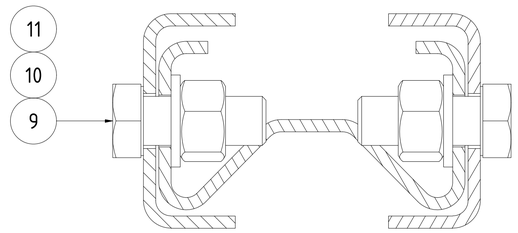

F (1 : 1)

Det.nr.	Ant.	Benämning	Dimension	Material	Anmärkning
12	8	SKARVBULT, MUTTER	M16x105	HDG 8.8	112216105001
11	6	RUNDBRICKA	RB 17x30	HDG HV 200	1126173400
10	6	SEXKANTSMUTTER	M16	HDG 8.	1123160000
9	6	SEXKANTSKRUV	M16x40	HDG 8.8	1120160400
8	3	FÄSTKIT M12 4.6 SKRUV	M12x40	HDG 4.6	60597
7	2	SKARVRÖR	L=330	HDG S355JR	60570
6	2	FÖLJARE	L=6000	HDG S355JR	60510
5	3	GC TILLSATS	L=784	HDG S355	60288S
4	3	STÅNDARE, SIGMA-PROFIL	L=1500 MIN, 2 HÅL MIN	HDG S235	8212315/82123153/82123159/60200/P1.1-101
3	24	KNASTERSKRUV, MUTTER	M16x27	HDG 4.6	1122160270A/60639
2	3	SKRUV, BRICKOR, MUTTER	M12x40	HDG 4.6	1128141000A/60612
1	3	NAVFÖLJARE, W-PROFIL	L=4300	HDG S235/S355	8212317/60066-W3/60000/60066

KOMPONENTER TILL EN 12 M SEKTION

Work in Progress

SAFEROAD®

Birsta W3+, I MARK
MED GC TILLSATS
HÖJD 1200 MM, CC 4 M

INSTALLATIONSRITNING

Projektledare	Uppdragsnummer	Konstruktionsnummer	Skala
			1 : 20

Ritad/Konstr.	Granskad av	Objektnummer	Ritningsnummer	Rev
SNR	DLT		82460000GC	
DLT	29/08/2022			

Sheet 1

by A1

© SAFEROAD SVERIGE AB

82460000GC.idw